ASL用通信ユニット Communication Unit for ASL

ASLに接続することによりRS232Cでデータ通信やBCD,BIN出力が可能です。

Data communication through RS232C and BCD or BIN output is available by connection with ASL.

■仕様 Specifications

外部電源電圧 Driving voltage	DC24V
出力形式 Output	オープンコレクタ DC24V/80mA (Open collector)
使用温度範囲 Ambient operating temperature	−5〜+55℃(氷結無きこと) (No freezing)
使用周囲湿度 Ambient operating humidity	20〜90%RH(結露無きこと) (No condensation)
ケース塗装色 Color	R3-376
重　量 Weight	0.2kg

■型式表示 Type Designation

ASLU — 1

■取付方法 Combination of "ASLU" and "ASL"

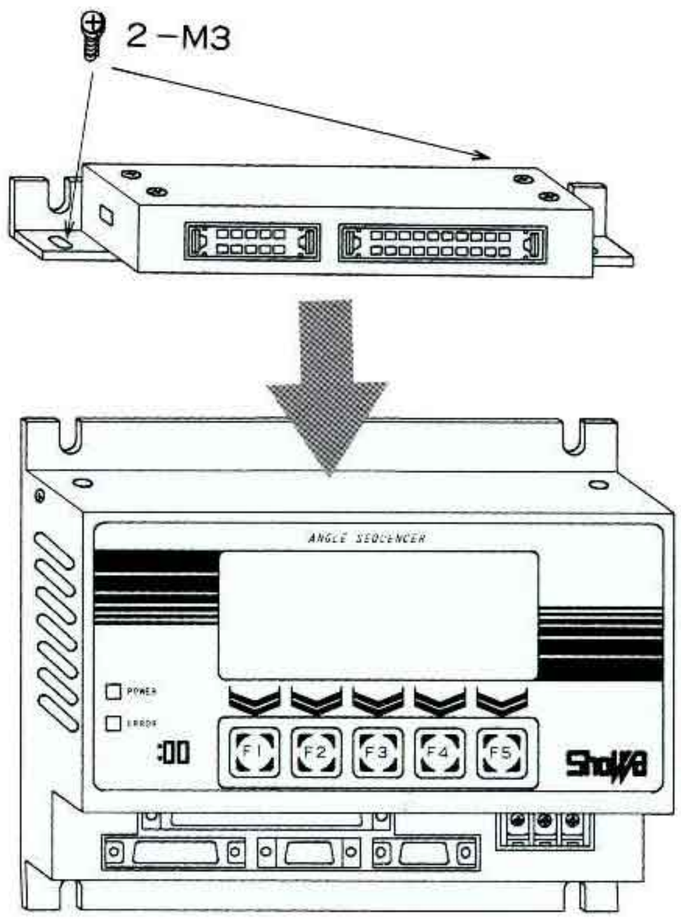

■外形寸法図 Shapes and Dimensions

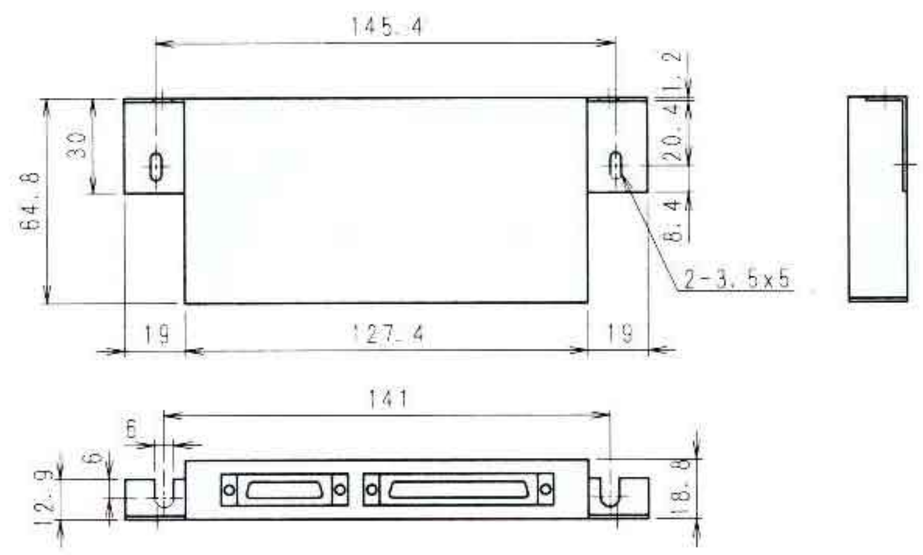

通信ユニットはASLPには取付けできません。
Communication unit "ASLU-1" can't be installed in ASLP.